寸法図・設置面積図

ApeosPort 4570 / 3570

■寸法図

単位：mm

●本体+サイドトレイ

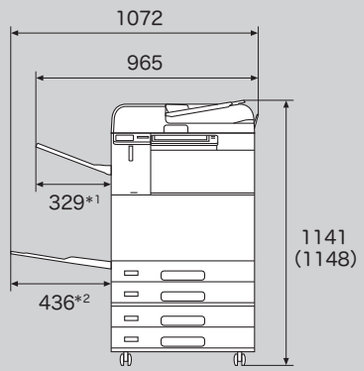

●本体+サイドトレイ
+フィニッシャーA2

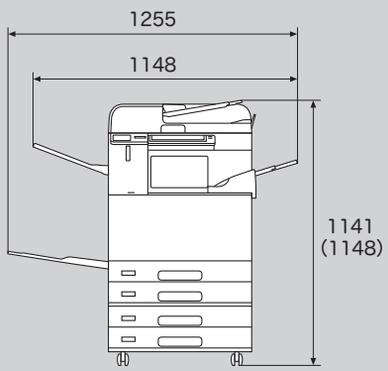

●本体+サイドトレイ
+フィニッシャーB3
+B3中とじユニット

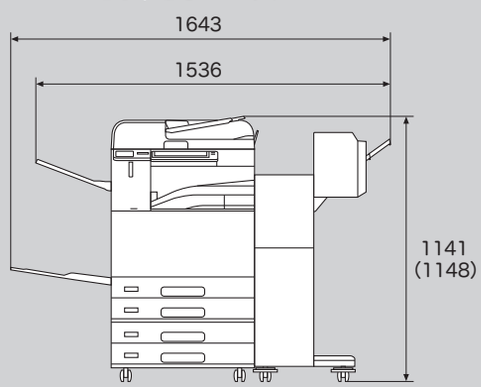

●本体+サイドトレイ
+中とじフィニッシャーC3/フィニッシャーC3

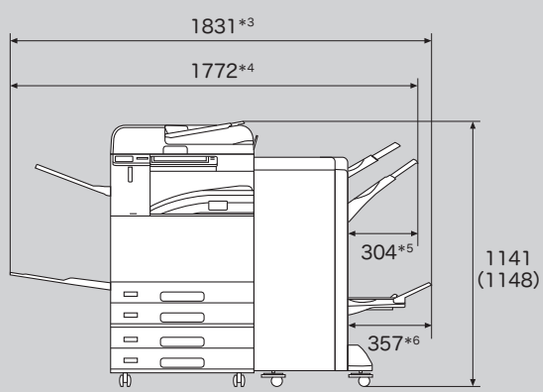

●本体+サイドトレイ
+中とじフィニッシャーC3/フィニッシャーC3
+紙折りユニット CD1

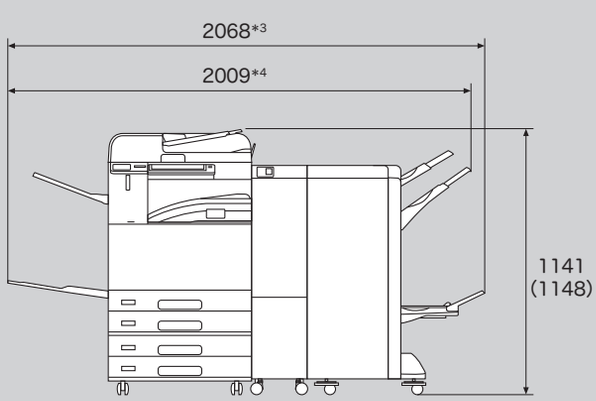

●本体+サイドトレイ
+中とじフィニッシャーC3/フィニッシャーC3
+紙折りユニット CD1+大容量給紙トレイ（1段）

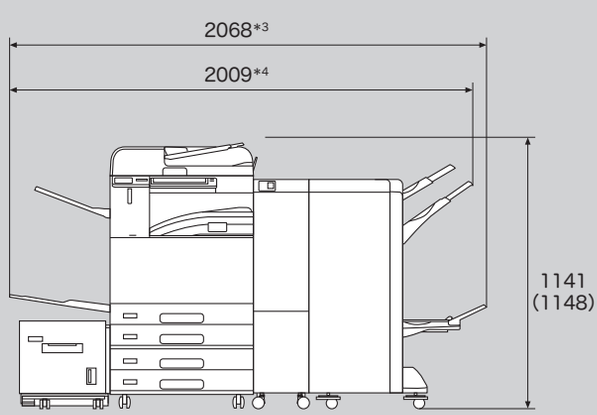

＊1：サイドトレイを伸張しない場合は 162。
＊2：手差しトレイを伸張しない場合は 278。
＊3：中とじフィニッシャー C3。
＊4：フィニッシャー C3。
＊5：フィニッシャートレイを伸張しない場合は 212。
＊6：製本トレイを伸張しない場合は 259。

※（ ）内の数値は、自動両面原稿送り装置のトレイを伸ばした場合の高さです。

寸法図・設置面積図

ApeosPort 4570 / 3570

■設置面積図

単位：mm

●本体＋サイドトレイ

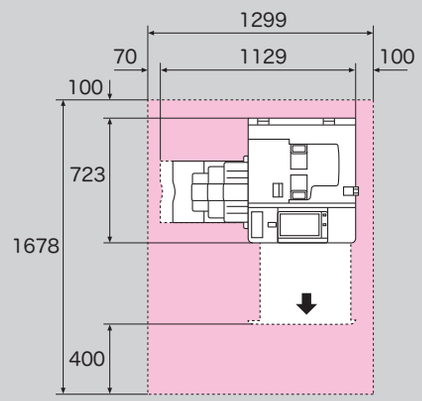

●本体＋サイドトレイ
＋フィニッシャーA2

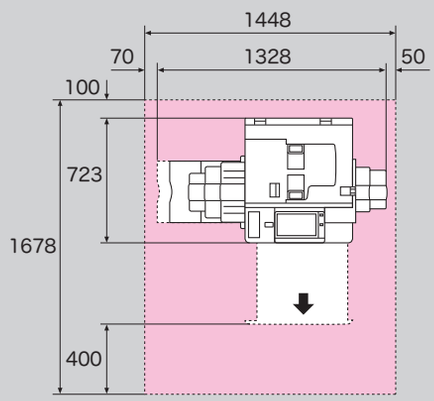

●本体＋サイドトレイ
＋フィニッシャーB3＋B3中とじユニット

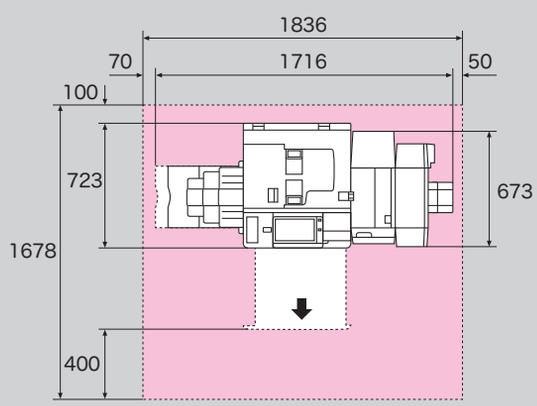

●本体＋サイドトレイ
＋中とじフィニッシャーC3/フィニッシャーC3

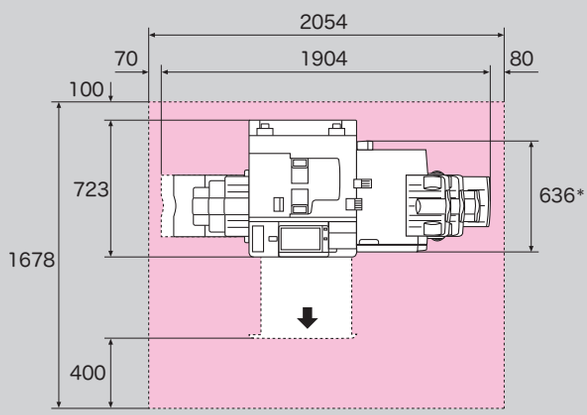

＊：パンチユニット装着時。

●本体＋サイドトレイ
＋中とじフィニッシャーC3/フィニッシャーC3
＋紙折りユニット CD1

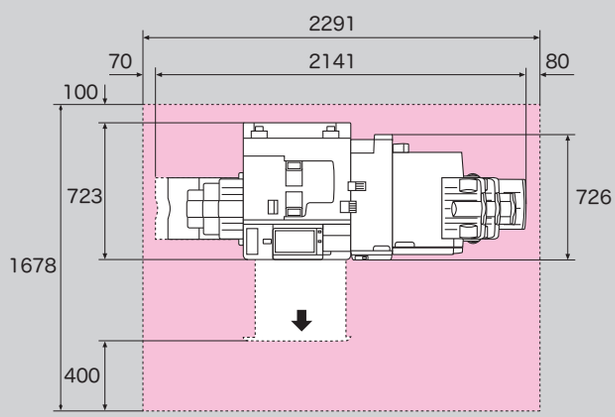
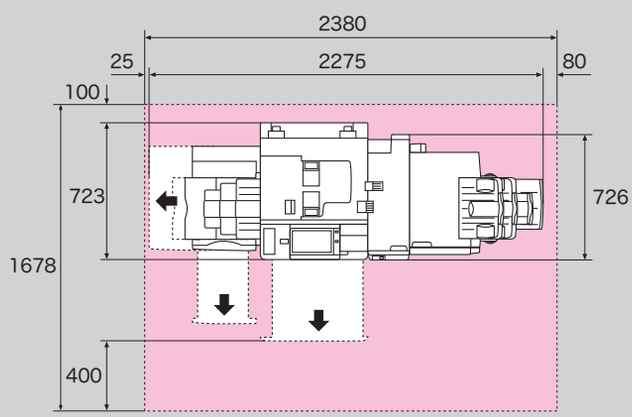
●本体＋サイドトレイ
＋中とじフィニッシャーC3/フィニッシャーC3
＋紙折りユニット CD1＋大容量給紙トレイ（1段）